HIKROBOT

MV-LB-270-140-4030WL-AP

Белая подсветка с поляризационным фильтром для считывателей кодов

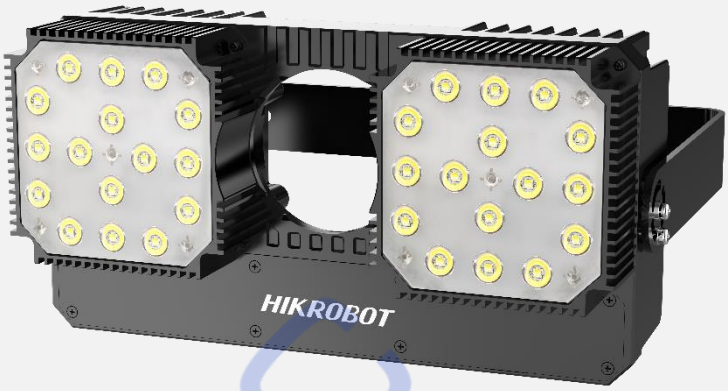

Подсветка MV-LB-270-140-4030WL-AP имеет 32 светодиода, обеспечивая концентрированный свет и высокую светоотдачу. Предназначен для совместного использования со считывателями кодов Hikrobot MV-ID5xxxM-00C-NNN (с дополнительной пластиной-адаптером) и MV-ID6xxx»

Ключевые особенности

- Управление подсветкой через считыватель кодов Hikrobot
- Несколько режимов работы: постоянный, стробирующий, по триггеру
- Концентрированный пучок света, высокая светоотдача, фирменный дизайн корпуса, простой монтаж
- Защита от перегрева: возврат к работе при нормализации температуры
- В конструкции применяются акриловые экраны с высокой светопроницаемостью, термостойкостью и минимальной потерей яркости, что обеспечивает высокую яркость при одновременном снижении дискомфорта для глаз
- Длительный срок службы
- Не содержит вредных металлов, таких как свинец и ртуть.
- Наличие поляризационного фильтра позволяет минимизировать блики от глянцевых поверхностей, на которых нанесен код
- Регулируемый кронштейн и блок питания в комплекте

Отрасли применения

- Считывание кодов в логистике
- Сортировка на складах
- Экспресс сортировка

Доступные модели

MV-LB-270-140-4030WL-AP

Габаритный чертёж

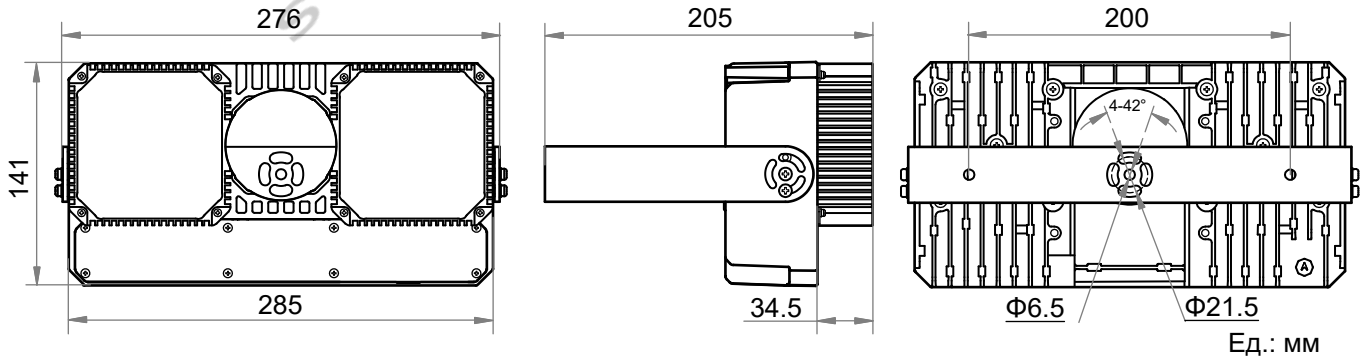

Технические характеристики

Модель / Параметр	MV-LB-270-140-4030WL-AP Белая подсветка стандартной яркости с поляризационным фильтром
Производительность	
Тип подсветки	32 светодиода (LED)
Интенсивность освещения	6500 люкс на расстоянии 1000 мм
Однородность освещения	0.8
Световой пучок	2750 лм
Индекс цветопередачи	>70
Длина световой волны	380 - 780 нм
Угол излучения света	40° × 30°
Цветовая температура	5700 K
Рекомендуемое расстояние	1.8 м
Электротехнические характеристики	
Напряжение питания	24В постоянного тока
Макс. потребление питания	60Вт (при 24В постоянного тока)
Конструкция	
Габариты	141 × 285 × 205 мм
Вес	Около 2.9 кг
Материал корпуса	Алюминиевый сплав
Длина комплектного кабеля	10 м
Степень защиты	IP40
Температура	Рабочая температура: от 0 до 50℃; Температура хранения: от -30 до 70℃
Влажность	От 20% до 80% относительной влажности (без конденсата)
Общее	
Сертификация	CE, RoHS

Меры предосторожности

- Во избежание ожогов не прикасайтесь к элементам, отвечающим за отвод тепла, и не выполняйте длительную настройку на близком расстоянии.
- Не смотрите на источник света с близкого расстояния, когда он работает, так как это может нанести вред зрению.
- Без надлежащей защиты глаз до включения подсветки необходимо отойти на безопасное расстояние или разместить её в безопасном месте.
- При установке и эксплуатации подсветок для считывания кодов необходимо строго соблюдать локальное законодательство в части электробезопасности.
- Используйте источник питания от проверенного производителя. Требования к источнику питания указаны в технических характеристиках.
- Чтобы снизить риск возгорания или поражения электрическим током, не допускайте попадания влаги на подсветку.
- В электропроводку следует добавить устройства аварийного отключения электропитания.
- Не используйте подсветку при экстремально высокой или экстремально низкой температуре, в запыленных помещениях и при высокой влажности, которая может привести к коррозии.

杭州海康机器人股份有限公司版权所有，侵权必究。
本文件中所有信息如有变更恕不另行通知；本文件内容经过仔细核对力求精准，但仍可能存在误差；本文件所涉数据可能因环境等因素产生差异，本公司不承担由此产生的后果。